# SO 121 Účelová komunikácia od križovatky „H" po Strategický park
# kategórie MO 8,5/40 v priamej (red. MO 12,0/40)

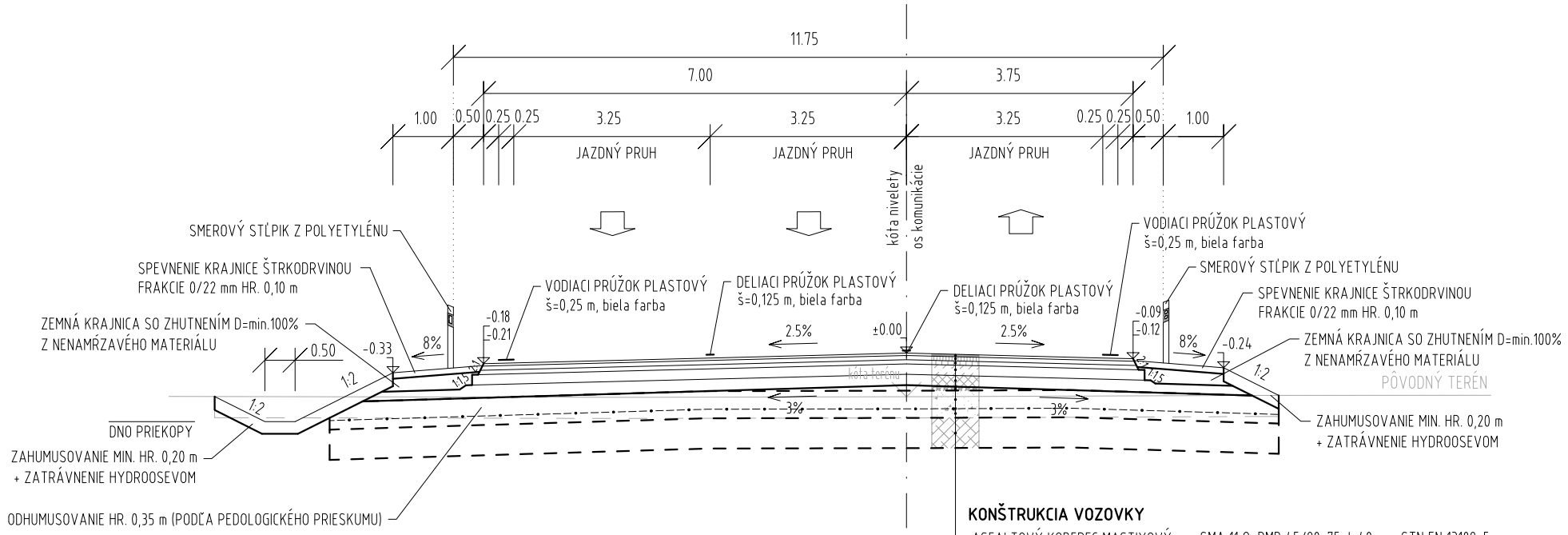


## DETAIL UKONČENIA VOZOVKOVÝCH VRSTIEV
M 1:50

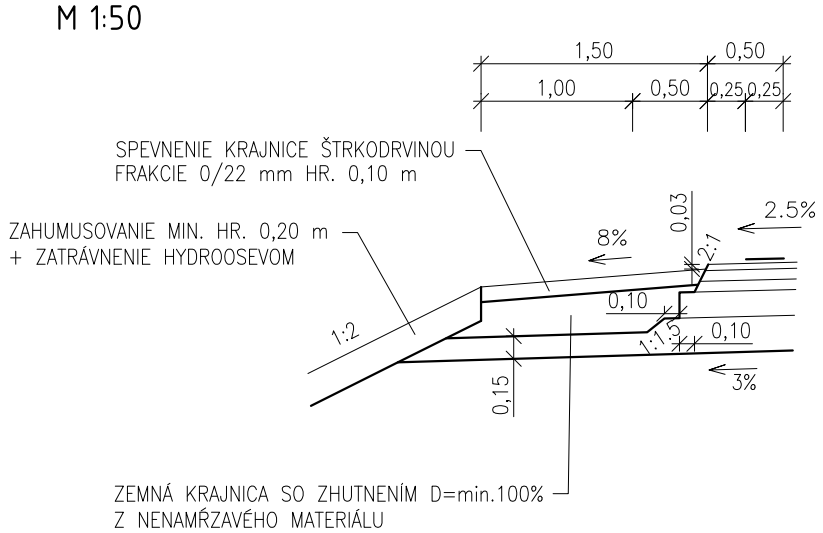


**KONŠTRUKCIA VOZOVKY**

| | |
|---|---|
| ASFALTOVÝ KOBEREC MASTIXOVÝ | SMA 11 O; PMB 45/80-75; I; 40 mm; STN EN 13108-5 |
| SPOJOVACÍ POSTREK | PS; PMB 0,5 kg/m2; STN 73 6129 |
| ASFALTOVÝ BETÓN | AC 22 L; PMB 45/80-75; I; 70 mm; STN EN 13108-1 |
| SPOJOVACÍ POSTREK | PS; PMB 0,5 kg/m2; STN 73 6129 |
| ASFALTOVÝ BETÓN | AC 22 P; 35/50; I; 70 mm; STN EN 13108-1 |
| INFILTRAČNÝ POSTREK | PI; PMB 0,8 kg/m2; STN 73 6129 |
| CEMENTOM STMELENÁ ZMES | CBGM C5/6 0/31,5; 170 mm; TKP časť 5; STN 73 6124-1 |
| ŠTRKODRVINA | UM ŠD; 0/31,5 Gc; min.180 mm; TKP časť 5; STN 73 6126 |
| CELKOVÁ HRÚBKA KONŠTRUKCIE | min. 530 mm |

- ŠTRKOVITÝ MATERIÁL POD PLÁŇOU VOZOVKY

SANAČNÉ OPATRENIA V PODLOŽÍ (TYP 0)

- SANAČNÁ VRSTVA HR. 0,45 m
  - ŠTRKODRVINA fr. 0-63 HR. 0,30 m; $I_D$ = min. 0,75
  - VŠESMERNÁ GEOMREŽA - ARMATEX G65/65
  - ŠTRKODRVINA fr. 0-63 HR. 0,15 m; $I_D$ = min. 0,75
- ZLEPŠENIE PODLOŽIA HYDRAULICKÝM SPOJIVOM HR. 0,50 m

## DETAIL BETÓNOVÉHO NÁJAZDOVÉHO OBRUBNÍKA V MIESTE SPEVNENÉHO SMEROVACIEHO OSTROVČEKA
M 1:50

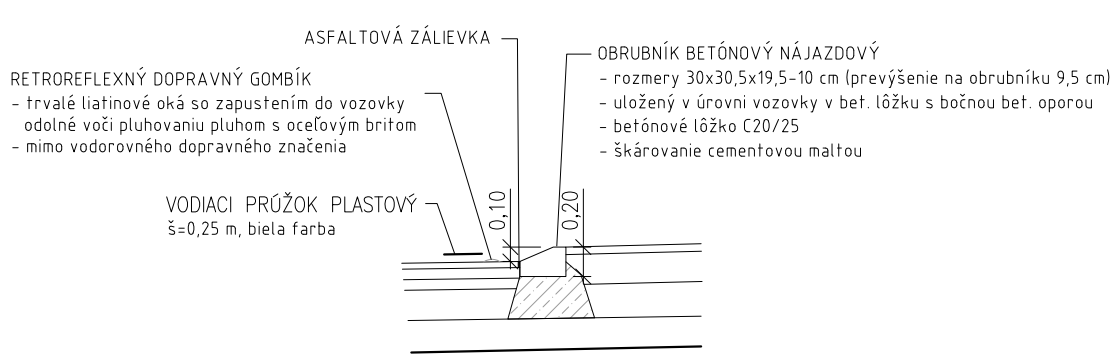


| | | |
|---|---|---|
| NÁZOV STAVBY | PRÍPRAVA STRATEGICKÉHO PARKU NITRA<br>PRÍPRAVA CESTNEJ INFRAŠTRUKTÚRY - STRATEGICKÝ PARK NITRA | |
| OBJEDNÁVATEĽ | Slovenská správa ciest<br>Miletičova 19, 826 19 Bratislava | |
| STAVEBNÝ DOZOR | Slovenská správa ciest<br>Miletičova 19, 826 19 Bratislava | PEČIATKA |
| | ZODPOVEDNÝ SD | PODPIS |
| ZHOTOVITEĽ STAVBY | ZDRUŽENIE „INFRAŠTRUKTÚRA NITRA"<br>Vedúci člen združenia:<br>Doprastav, a.s., Drieňová 27, 826 56 Bratislava<br>Člen združenia:<br>STRABAG, s.r.o., Mlynské Nivy 61/A, 825 18 Bratislava | PEČIATKA |
| | RIADITEĽ STAVBY - PREDSTAVITEĽ ZHOTOVITEĽA / ING. J. ROVŇAN | PODPIS |

DOKUMENTÁCIA SKUTOČNÉHO REALIZOVANIA STAVBY

# SO 121

| | | |
|---|---|---|
| ZHOTOVITEĽ DSRS: | DOPRAVOPROJEKT, a.s.<br>DIVÍZIA BRATISLAVA I<br>Kominárska 2,4, 832 03 Bratislava | |
| | RIADITEĽ DIV. BRATISLAVA I / ING. J. HARVANČÍK | PODPIS |
| | HL. INŽ. PROJEKTU / ING. M. KODAJOVÁ | PODPIS |
| | Č. ZÁKAZKY / 7782-03 | |
| PODZHOTOVITEĽ DSRS: | | |
| | ZODPOVEDNÝ PROJEKTANT / ING. M. KODAJOVÁ | PODPIS |
| | VYPRACOVAL / ING. K. NITRIANSKY | PODPIS |
| | KONTROLOVAL / ING. M. KODAJOVÁ | PODPIS |

DOPRAVOPROJEKT, a.s.
DIVÍZIA BRATISLAVA I
83203 BRATISLAVA, KOMINÁRSKA 2,4

| | | | |
|---|---|---|---|
| KRAJ: NITRIANSKY<br>OKRES: NITRA | KATASTR. ÚZEMIE:<br>k.ú. Mlynárce, Lužianky, Dražovce, Zbehy, Čakajovce, Zobor | DÁTUM | 03.2018 |
| | | FORMÁT | 3 A4 |
| OBJEKT / BUILDING<br>SO 121 ÚČELOVÁ KOMUNIKÁCIA OD KRIŽOVATKY „H" PO STRATEGICKÝ PARK<br>SO 121 SPECIAL COMMUNICATION FROM CROSSROAD H TO STRATEGIC PARK | | MIERKA | 1:100 |
| | | STUPEŇ | DSRS |
| | | ČÍS. ZÁKAZKY | 7782-03 |
| NÁZOV PRÍLOHY/ TITLE<br>VZOROVÉ PRIEČNE REZY<br>MODEL CROSS SECTIONS | | ČÍS. SÚPRAVY: | ČÍS. PRÍLOHY: 4 |