ZÚ SO 143
NAPOJENIE NA CHODNÍK V SO 128
km 0.000000

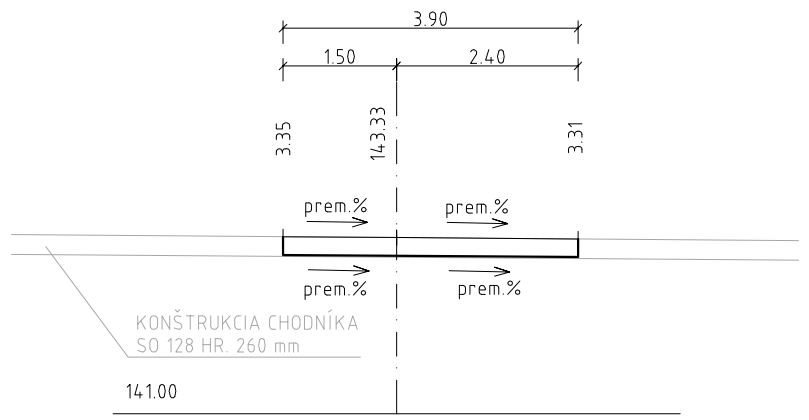

SO 143
km 0.075000

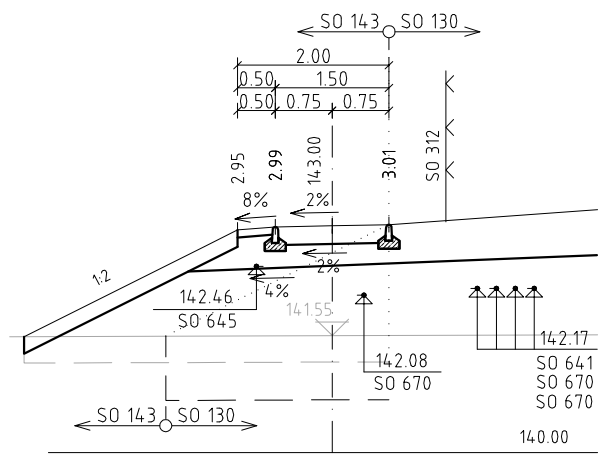

SO 143
km 0.150000

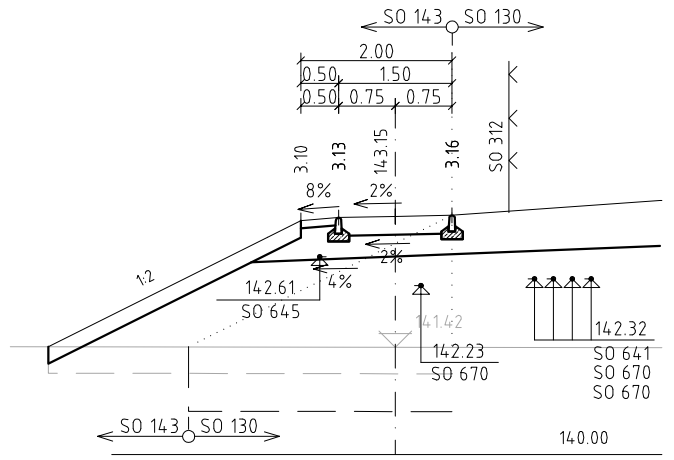

SO 143
km 0.225000

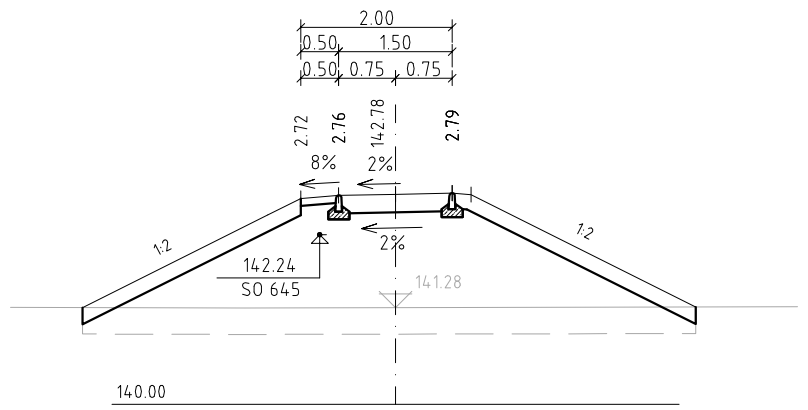

SO 143
km 0.025000

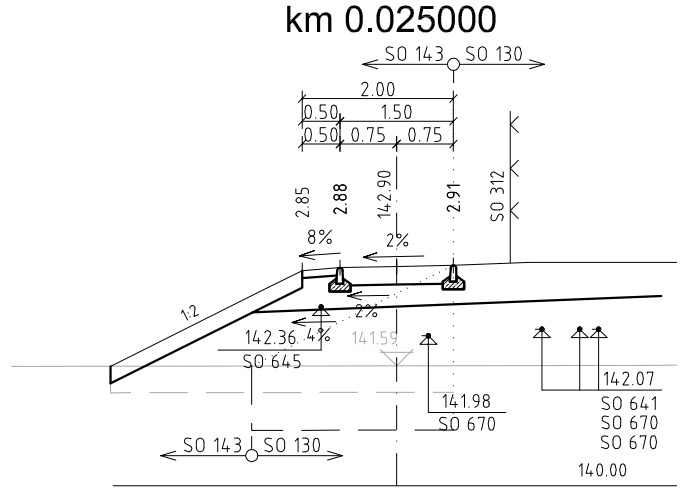

SO 143
km 0.100000

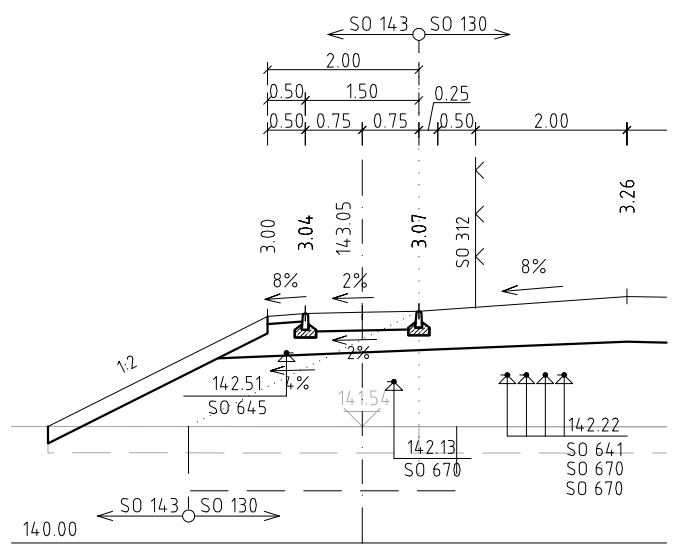

SO 143
km 0.175000

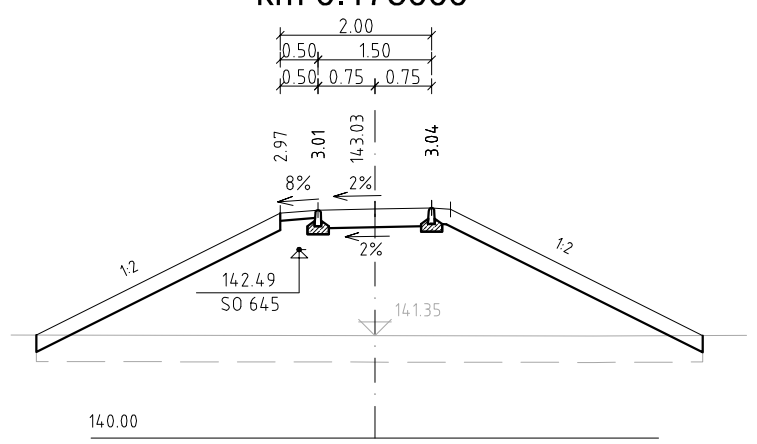

SO 143
km 0.250000

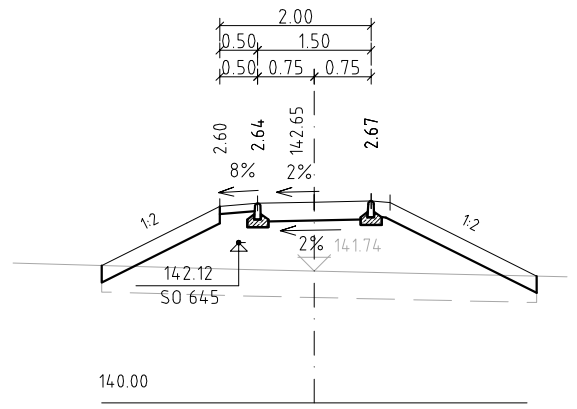

SO 143
km 0.050000

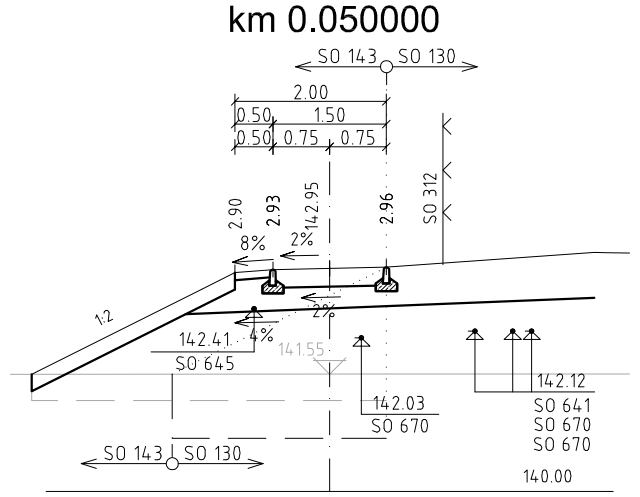

SO 143
km 0.125000

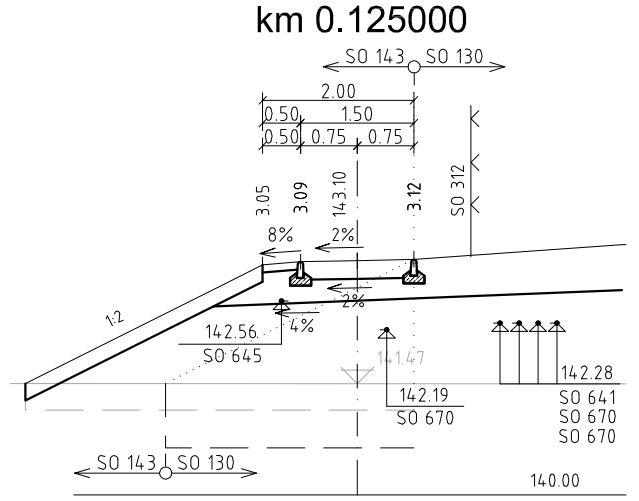

SO 143
km 0.200000

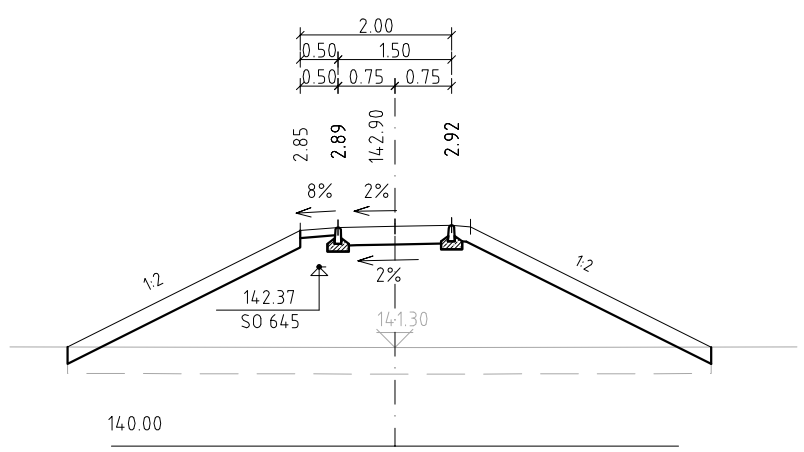

KÚ SO 143
NAPOJENIE NA EXISTUJÚCI CHODNÍK
km 0.252785

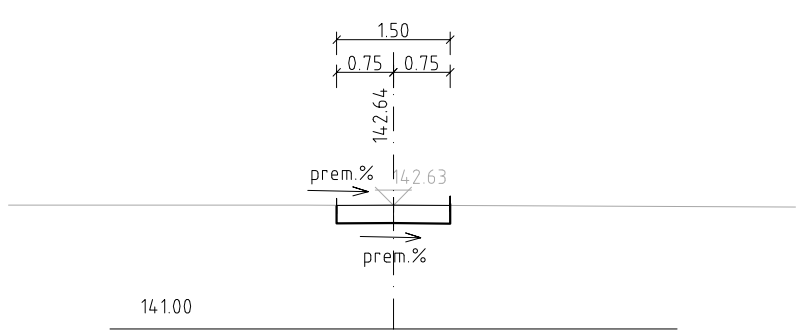

NÁZOV STAVBY	PRÍPRAVA STRATEGICKÉHO PARKU NITRA FÁZA 2 PRÍPRAVA CESTNEJ INFRAŠTRUKTÚRY - STRATEGICKÝ PARK NITRA		
OBJEDNÁVATEĽ	Slovenská správa ciest Miletičova 19, 826 19 Bratislava		
STAVEBNÝ DOZOR	Slovenská správa ciest Miletičova 19, 826 19 Bratislava		
ZHOTOVITEĽ STAVBY	ZDRUŽENIE „INFRAŠTRUKTÚRA NITRA“ Vedúci člen združenia: Doprastav, a.s., Drieňová 27, 826 56 Bratislava Člen združenia: STRABAG, s.r.o., Mlynské Nivy 61/A, 825 18 Bratislava		

DOKUMENTÁCIA SKUTOČNÉHO REALIZOVANIA STAVBY

SO 143

ZHOTOVITEĽ DSRS: DOPRAVOPROJEKT, a.s. DIVÍZIA BRATISLAVA I Komárska 2,4, 832 03 Bratislava			
	RIADITEĽ DIV. BRATISLAVA I	ING. S. BUKOVINSKÝ	PODPIS
	HL. INŽ. PROJEKTU	ING. M. KODAJOVÁ	PODPIS
	Č. ZÁKAZKY	7782-03	
PODZHOTOVITEĽ DSRS: DOPRAVOPROJEKT, a.s. DIVÍZIA BRATISLAVA I 83203 BRATISLAVA, KOMINÁRSKA 2,4			
	ZODPOVEDNÝ PROJEKTANT	ING. M. KODAJOVÁ	PODPIS
	VYPRACOVAL	ING. K. NITRIANSKY	PODPIS
	KONTROLOVAL	ING. M. KODAJOVÁ	PODPIS

KRAJ: NITRIANSKY OKRES: NITRA	KATASTR, ÚZEMIE: k.ú. Mlynárce, Lužianky, Dražovce, Zbehy, Čakajovce, Zobor	DÁTUM	10.2019
		FORMÁT	3 A4
OBJEKT / BUILDING SO 143 CHODNÍK MEDZI PARKOVISKOM BUS A ULICOU DOLNÉ HONY SO 143 SIDEWALK BETWEEN PARKING BUS AND STREET DOLNÉ HONY		MIERKA	1:100
		STUPEŇ	DSRS
		ČÍS. ZÁKAZKY	7782-03
NÁZOV PRÍLOHY/ TITLE PRIEČNE REZY CROSS SECTIONS		ČÍS. SÚPRAVY:	ČÍS. PRÍLOHY: 5