P 4,0/30 ŽIVIČNÁ VOZOVKA
v priamej

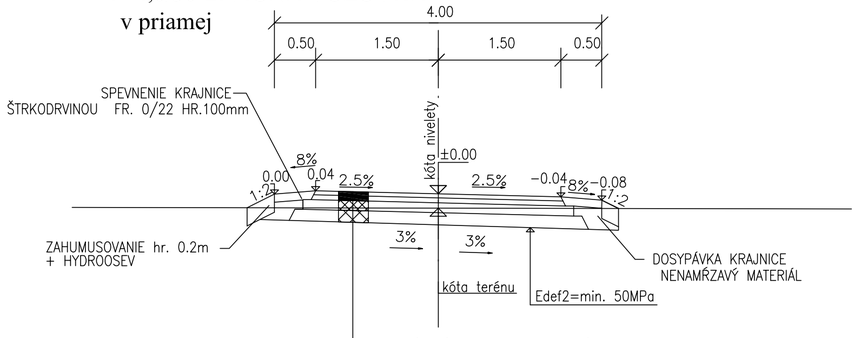

ASFALTOVÝ BETÓN	AC 16 O; 50/70; II; 50 mm; STN EN 13108–1
SPOJOVACÍ POSTREK	PS; B 0,5 kg/m2; STN 73 6129
ASFALTOVÝ BETÓN	AC 22 P; 35/50; I; 60 mm; STN EN 13108–1
INFILTRAČNÝ POSTREK	PI; B 1,0 kg/m2; STN 73 6129
CEMENTOM STMELENÁ ZMES	CBGM C5/6 0/31,5; 120 mm; TKP časť 5; STN 73 6124–1
ŠTRKODRVINA	UM ŠD; 0/31,5 GP; min. 150 mm; TKP časť 5; STN 73 6126
CELKOVÁ HRÚBKA KONŠTRUKCIE	min. 380 mm

SO 152 - kríženie s inžinierskymi sieťami
SO 152 sa nachádza v ochrannom pásme VTL plynovodu (SO 701) !!!
Bolo nutné prerušiť vápnenie frézou !!!
km 0,010 30

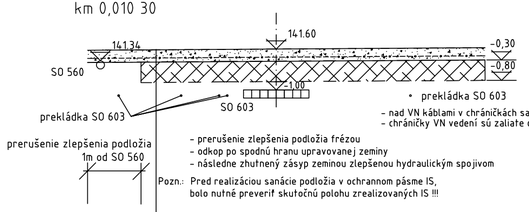

- prekládka SO 603
  - nad VN káblami v chráničkách sa nachádza ochranná fólia
  - chrániičky VN vedení sú zalíate do betónu 5m od osi VTL plynovodu

- prerušenie zlepšenia podložia frézou
- odkop po spodnú hranu upravovanej zeminy
- následne zhutnený zásyp zeminou zlepšenou hydraulickým spojivom

Pozn.: Pred realizáciou sanácie podložia v ochrannom pásme IS, bolo nutné preveriť skutočnú polohu zrealizovaných IS !!!

SANAČNÉ OPATRENIA V PODLOŽÍ (TYP II)

SO 152 - sanácia typ II

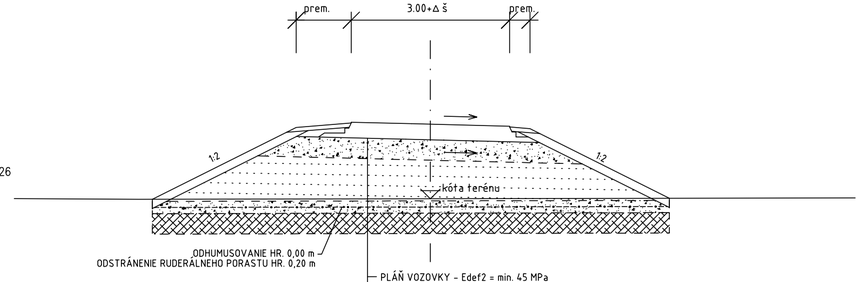

- PLÁŇ VOZOVKY - Edef2 = min. 45 MPa
  Edef2 / Edef1 = max. 2,5
- AKTÍVNA ZÓNA VOZOVKY HR. 0,50 m POD PLÁŇOU VOZOVKY (VHODNÝ ŠTRKOVITÝ MATERIÁL, NAPR. G1 až G3)
  - v úsekoch, kde je medzi sanačnou vrstvou a pláňou vozovky mocnosť vrstvy menšia ako 0,80 m, bolo potrebné zemné teleso budovať z vhodného štrkovitého materiálu (napr. G1 až G3).
- VHODNÝ NÁSYPOVÝ MATERIÁL
  - pre návrh zemných telies pre účely vypracovania projektovej dokumentácia pre realizáciu stavby sa uvažovalo s uhlom vnútorného trenia min. 30°
  - požadovaná miera zhutnenia zemín sa stanovila na základe laboratórnych skúšok
  - zemné teleso muselo byť budované po vrstvách
- PLÁŇ NÁSYPU - Edef2 = min. 45 MPa
  Edef2 / Edef1 = max. 2,6

SANAČNÉ OPATRENIA V PODLOŽÍ (TYP II):

- SANAČNÁ VRSTVA HR. 0,30 m
  - ŠTRKODRVINA fr. 0-63 HR. 0,20 m; I = min. 0,75
  - VŠESMERNÁ GEOMREŽA - ARMATEX G40/40
  - ŠTRKODRVINA fr. 0-63 HR. 0,10 m; I = min. 0,75
- ZLEPŠENIE PODLOŽIA VHODNÝM HYDRAULICKÝM SPOJIVOM HR. 0,50 m

Pozn: Skladbu bolo treba overiť zhutňovacím pokusom!!!
Presné zloženie zmesi vychádzalo zo skúšok v zmysle TKP 27.

NÁZOV STAVBY	PRÍPRAVA STRATEGICKÉHO PARKU NITRA PRÍPRAVA CESTNEJ INFRAŠTRUKTÚRY - STRATEGICKÝ PARK NITRA	
OBJEDNÁVATEĽ	Slovenská správa ciest Miletičova 19, 826 19 Bratislava	
STAVEBNÝ DOZOR	Slovenská správa ciest Miletičova 19, 826 19 Bratislava	PEČIATKA
	ZODPOVEDNÝ SD	PODPIS
ZHOTOVITEĽ STAVBY	ZDRUŽENIE „INFRAŠTRUKTÚRA NITRA“ Vedúci člen združenia: Doprastav, a.s., Drieňová 27, 826 56 Bratislava Člen združenia: STRABAG, s.r.o., Mlynské Nivy 61/A, 825 18 Bratislava	PEČIATKA
	RIADITEĽ STAVBY - PREDSTAVITEĽ ZHOTOVITEĽA: ING. J. ROVŇAN	PODPIS

DOKUMENTÁCIA SKUTOČNÉHO REALIZOVANIA STAVBY

SO 152

Kodajová

ZHOTOVITEĽ DSRS:	DOPRAVOPROJEKT, a.s. DIVÍZIA BRATISLAVA I Kominárska 2,4, 832 03 Bratislava		
DOPRAVOPROJEKT, a.s. DIVÍZIA BRATISLAVA I 83203 BRATISLAVA, KOMINÁRSKA 2,4	RIADITEĽ DIV. BRATISLAVA I	ING. J. HARVANČÍK	PODPIS
	HL. INŽ. PROJEKTU	ING. M. KODAJOVÁ	PODPIS
	Č. ZÁKAZKY	7782-03	
PODZHOTOVITEĽ DSRS:			
DOPRAVOPROJEKT, a.s. DIVÍZIA BRATISLAVA I 83203 BRATISLAVA, KOMINÁRSKA 2,4	ZODPOVEDNÝ PROJEKTANT	ING. M. KODAJOVÁ	PODPIS
	VYPRACOVAL	ING. J. KOPECKÝ	PODPIS
	KONTROLOVAL	ING. M. KODAJOVÁ	PODPIS

KRAJ: NITRIANSKY OKRES: NITRA	KATASTR. ÚZEMIE: k.ú. Mlynárce, Lužianky, Dražovce, Zbehy, Čakajovce, Zobor	DÁTUM	04.2018
		FORMÁT	3x1 A4
Objekt / Building	SO 152 ZJAZDY PRE SPP VRCHNÁ STAVBA SO 152 RUN OFF ROADS FOR SPP PAVEMENT and ROAD ACCESSORIES	MIERKA	1:100
		STUPEŇ	DSRS
		ČÍS. ZÁKAZKY	7782-03
NÁZOV PRÍLOHY/ TITLE	VZOROVÉ PRIEČNE REZY MODEL CROSS SECTIONS	ČÍS. SÚPRAVY:	ČÍS. PRÍLOHY: 4.