REZ A–A
1:50
TVAR A VÝSTUŽ SERVISNÉHO SCHODISKA

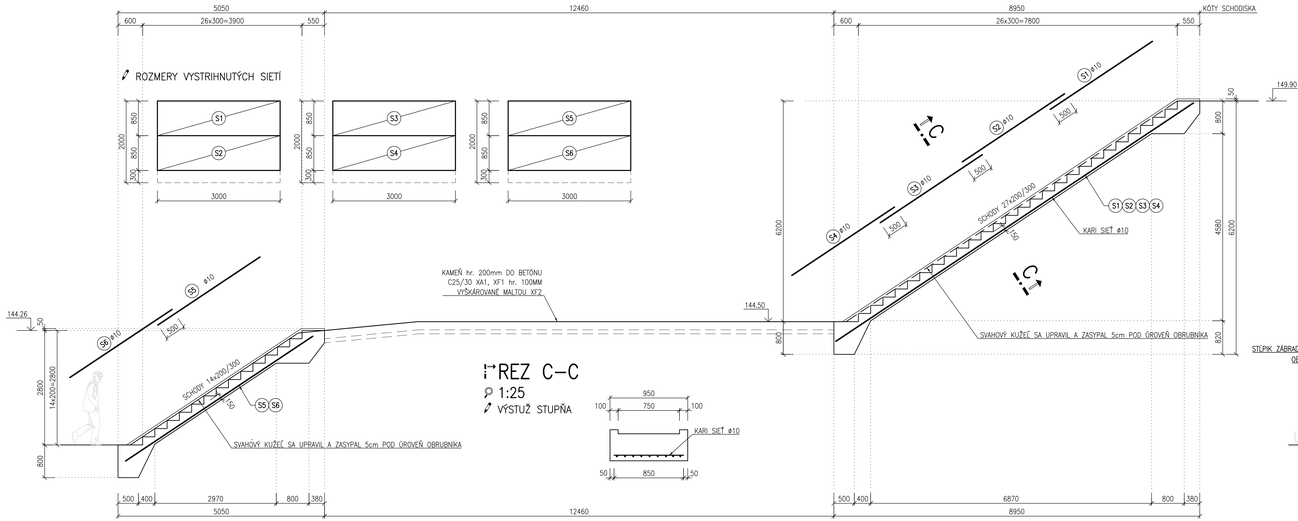

REZ C–C
1:25
VÝSTUŽ STUPŇA

REZ B–B
1:50
ZÁBRADLIE

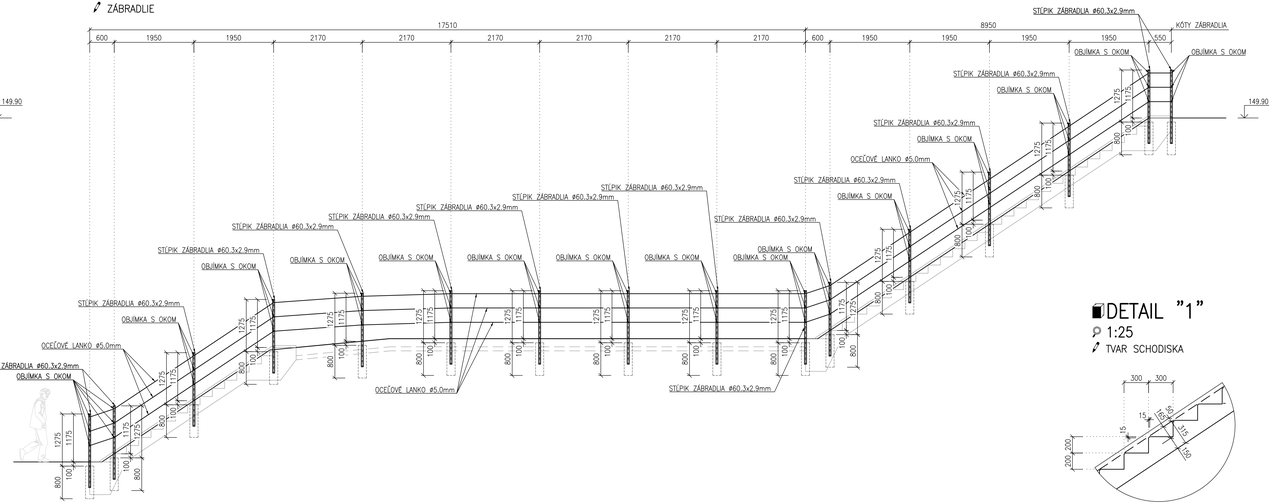

DETAIL "1"
1:25
TVAR SCHODISKA

PÔDORYS
1:50

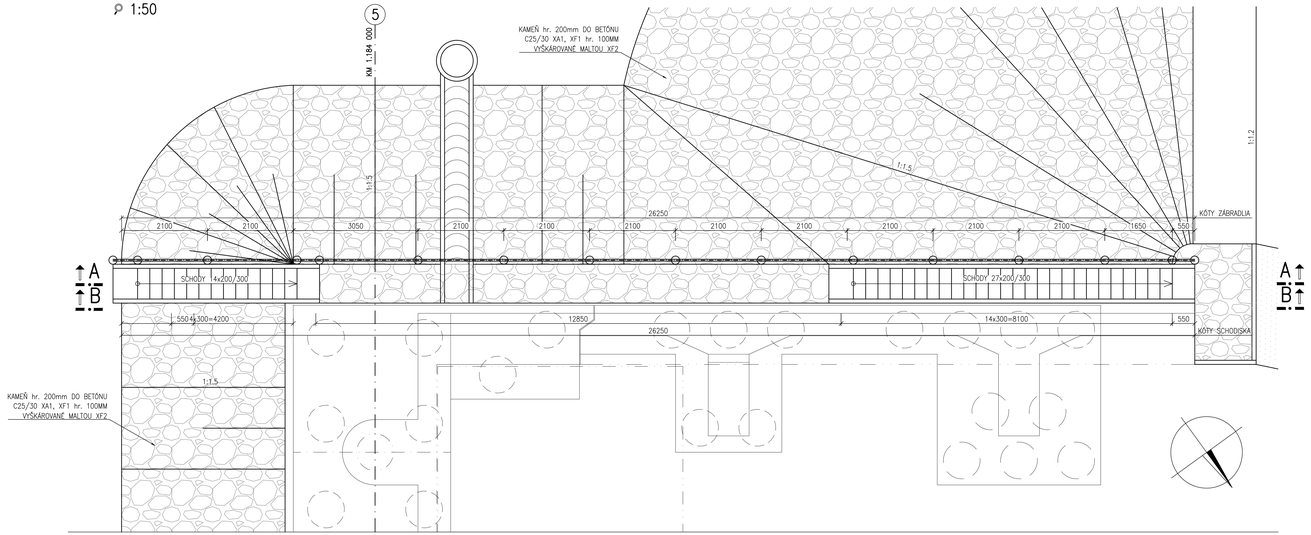

DETAIL "2"
1:10
TVAR SCHODISKA A ZÁBRADLIA

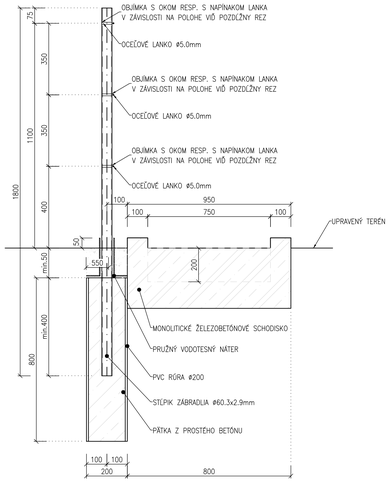

OZNAČENIE POUŽITÝCH MATERIÁLOV

SCHODISKO	STN EN 206–C25/30 XC2,XF1 Cl–0,4 Dmax22 S4
PÄTKA ZÁBRADLIA	STN EN 206–C12/15 X0 (SK)–Cl 1,0 Dmax16 S3
RÚRA ø200	STN EN 1401–1 – PVC
RÚRKA 48.3x3.6	STN EN 10 216–1 – S235JR, 5.6
VODOTESNÝ NÁTER	
POZNÁMKA : PRE HODNOTY MODULOV PRUŽNOSTI JEDNOTLIVÝCH PEVNOSTNÝCH TRIED BETÓNOV, SA SPĽNILI USTANOVENIA V ZMYSLE STN EN 1992–1–1 (ČL. 3.1.3, TAB. 3.1).	
BETONÁRSKA VÝSTUŽ	STN EN 1992 1–1+A1 –B500B, fyk=500MPa, TRIEDA TAŽNOSTI "B"

POZNÁMKY SCHODISKO:
1. VŠETKY PRAVOUHLÉ HRANY POVRCHU SÚ SKOSENÉ 15x15 mm
2. KÓTOVANÉ V MILIMETROCH
4. POLOŽKY BETONÁRSKEJ VÝSTUŽE SÚ KÓTOVANÉ NA OS
5. REŠPEKTOVAL SA TVAR KONŠTRUKCIE. VÝSTUŽ SA PRISPÔSOBILA KU TVARU

POZNÁMKY ZÁBRADLIE:
1. FAREBNÁ ÚPRAVA ZÁBRADLIA JE URČENÁ INVESTOROM STAVBY.
2. POVRCHOVÁ ÚPRAVA ZÁBRADLIA PODĽA TP 05/2013.
3. TENTO VÝKRES SLÚŽI AKO PODKLAD PRE DIELENSKÚ DOKUMENTÁCIU.
4. PRED VÝROBOU DIELENSKEJ DOKUMENTÁCIE ZÁBRADLIA SA PREVERIL SKUTKOVÝ STAV.

VÝKAZ VÝSTUŽE SCHODISKA

POLOŽKA	Ø [mm]	DĹŽKA [m]	OKÁ [mm]	POČET [ks]	HMOTNOSŤ SPOLU [kg]
S1–6	10x10	3x2	100x100	6	444.24

KRYTIE VÝSTUŽE

KONŠRUKCIA	Cnom [mm]
SCHODISKO	50
Cnom – NOMINÁLNE KRYTIE VÝSTUŽE	

VÝKAZ MATERIÁLU ZÁBRADLIA PRI SCHODOCH

POLOŽKA	PRIEREZ [mm]	[ks]	HMOTNOSŤ [kg/m]	HMOTNOSŤ [kg/ks]	HMOTNOSŤ CELKOM
1	OCEĽOVÁ RÚRKA 60.3x2.9mm dl.1800 mm	16	4.08	7.34	117.44
2	OCEĽOVÉ LANKO ø5.0mm dl.28890 mm	3	0.154	2.39	13.35
3	OBÍJMKA S OKOM	48			
4	NAPÍNAK LANKA	12			
HMOTNOSŤ SPOLU [kg]					130.79

NÁZOV STAVBY	PRÍPRAVA STRATEGICKÉHO PARKU NITRA PRÍPRAVA CESTNEJ INFRAŠTRUKTÚRY - STRATEGICKÝ PARK NITRA		
OBJEDNÁVATEĽ:	Slovenská správa ciest Miletičova 19, 826 19 Bratislava		PEČIATKA
STAVEBNÝ DOZOR	Slovenská správa ciest Miletičova 19, 826 19 Bratislava		
	ZODPOVEDNÝ SD		PODPIS
ZHOTOVITEĽ STAVBY:	ZDRUŽENIE „INFRAŠTRUKTÚRA NITRA" Vedúci člen združenia: Doprastav, a.s., Drieňová 27, 826 56 Bratislava Člen združenia: STRABAG, s.r.o., Mlynské Nivy 61/A, 825 18 Bratislava		PEČIATKA
	RIADITEĽ STAVBY - PREDSTAVITEĽ ZHOTOVITEĽA	ING. J. ROVŇAN	PODPIS

DOKUMENTÁCIA SKUTOČNÉHO REALIZOVANIA STAVBY

SO 204

ZHOTOVITEĽ: DSRS:	DOPRAVOPROJEKT, a.s. DIVÍZIA BRATISLAVA I Komárnická 2,4, 832 03 Bratislava		
DOPRAVOPROJEKT, a.s. DIVÍZIA BRATISLAVA I 83203 BRATISLAVA, KOMÁRNICKÁ 2,4	RIADITEĽ DIV. BRATISLAVA I	ING. S. BUKOVINSKÝ	PODPIS
	HL. INŽ. PROJEKTU	ING. M. KODAJOVÁ	PODPIS
	Č. ZMAKNY	7782/03	
POSÚDENOVATEĽ: DSRS:			PODPIS
DOPRAVOPROJEKT, a.s. DIVÍZIA BRATISLAVA I 83203 BRATISLAVA, KOMÁRNICKÁ 2,4	ZODPOVEDNÝ PROJEKTANT	ING. A. MARTON	PODPIS
	VYPRACOVAL	ING. J. KOPECKÝ	PODPIS
	KONTROLOVAL	ING. P. DEMČÁK	PODPIS
KRAJ: NITRIANSKY OKRES: NITRA	KATASTRÁLNE ÚZEMIE: k.ú. Mlyničce, Lužianky, Dražovce, Zbehy, Čakajovce, Zibor	DÁTUM	09.2018
		FORMÁT	6x2 A4
OBJEKT / BUILDING: SO 204 MOST NA KOMUNIKÁCII (OBCHVAT) V KM 1,150 NAD OKRÚŽNOU KRIŽOVATKOU "D" SO 204 BRIDGE ON COMMUNICATION (BYPASS) AT KM 1,150 OVER CIRCLE CROSSROAD "D"		MIERKA	1:10 / 25 / 10
		STUPEŇ	DSRS
		Č. ZMAKNY	7782-03
NÁZOV PRÍLOHY/ TITLE SCHODY NA OPORE č.5 STAIRS NEXT TO ABUTMENT No.5		Č. SOPRAVY:	Č. PRÍLOHY: 6.15