PÔDORYS VSTUP. KOMÍNA

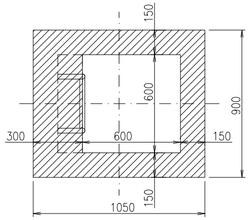

MERACIA ŠACHTA

2050/1400/2400 (vnútorné)

vodovzdorná, monolitická

1 BETÓNOVÁ NÁDRŽ (1400X2050X2400 (150))
2 BETÓNOVÝ POKLOP
3 VSTUPNÝ KOMÍN (750/600 (150); 800/600 (100))
4 LIATINOVÝ POKLOP 600x600 UZAMYKATEĽNÝ (UNIVERZÁLNY KĽÚČ)
5 POPLASTOVANÉ STUPAČKY

(V zmysle STN 743282, DG čl. 38, §19 odst.4,Vyhlášky SÚBP č.59/82 Zb.)

ZAŤAŽENIE POKLOPU
40kN
A=100 B=150

MAX.VÁHA 6+1,5t
HĽBKA OSADENIA
H = 3210mm

A Rýchlospojka s vonkajším závitom D63 DN50
B Guľový uzáver DN50 PN16
C Demontážný kus k prietokomeru dl.200mm (min. 3xDN)
D Ultrazvukový prietokomer DN50

E Demontážný kus k prietokomeru dl.100mm (min. 2xDN)
F Montážna vložka DN50
G Navarovacia príruba DN50

REZ A-A`

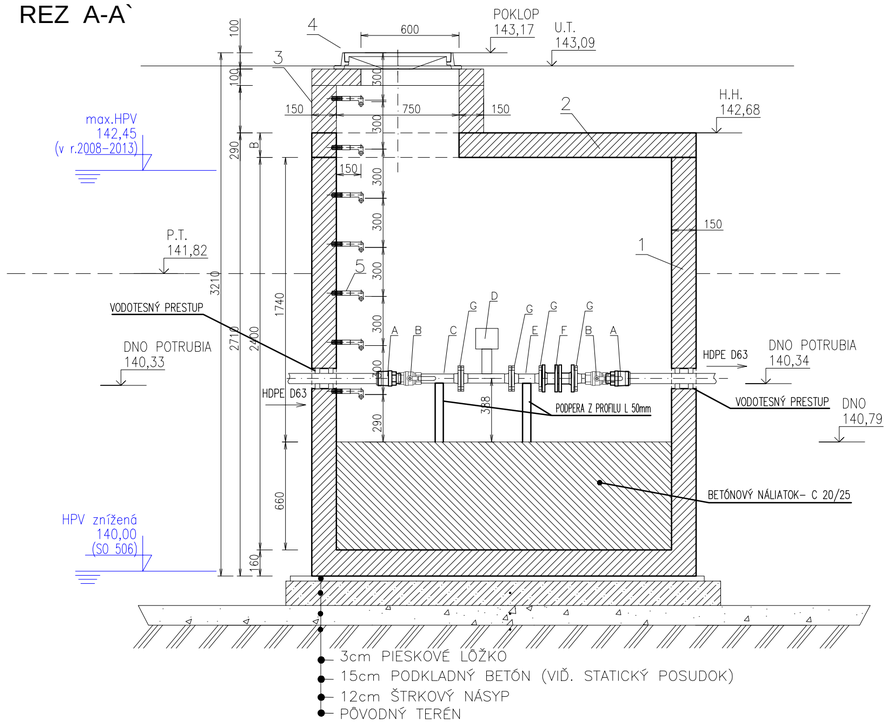

PÔDORYS

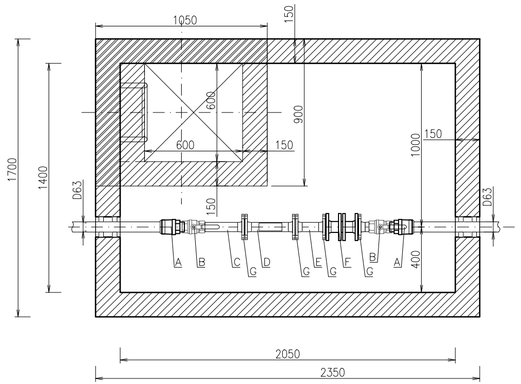

NÁZOV STAVBY

PRÍPRAVA STRATEGICKÉHO PARKU NITRA FÁZA 2
PRÍPRAVA CESTNEJ INFRAŠTRUKTÚRY - STRATEGICKÝ PARK NITRA

OBJEDNÁVATEĽ	Slovenská správa ciest Miletičova 19, 826 19 Bratislava	
STAVEBNÝ DOZOR	Slovenská správa ciest Miletičova 19, 826 19 Bratislava	PEČIATKA
	ZODPOVEDNÝ SD	PODPIS

ZHOTOVITEĽ STAVBY	ZDRUŽENIE „INFRAŠTRUKTÚRA NITRA“ Vedúci člen združenia: Dopastav, a.s., Drieňová 27, 826 56 Bratislava Člen združenia: STRABAG, s.r.o., Mlynské Nivy 61/A, 825 18 Bratislava	PEČIATKA
	RIADITEĽ STAVBY - PREDSTAVITEĽ ZHOTOVITEĽA ING. J. ROVŇAN	PODPIS

NÁLEŽITOSŤOU A PRESNOSŤOU
ZODPOVEDÁ PREDPISOM

DOKUMENTÁCIA SKUTOČNÉHO REALIZOVANIA STAVBY

SO 531

ZHOTOVITEĽ DRS:	DOPRAVOPROJEKT, a.s. DIVÍZIA BRATISLAVA I Kominárska 2,4, 832 03 Bratislava	
DOPRAVOPROJEKT, a.s. DIVÍZIA BRATISLAVA I 83203 BRATISLAVA, KOMINÁRSKA 2,4	RIADITEĽ DIV. BRATISLAVA I ING. S. BUKOVINSKÝ	PODPIS
	HL. INŽ. PROJEKTU ING. M. KODAJOVÁ	PODPIS
	Č. ZÁKAZKY 7782-03	

PODZHOTOVITEĽ DRS: VHT s.r.o. projektová kancelária Kasalova 39 , 949 01 Nitra t.č. 037 7721 001 www.vht.sk, info@vht.sk		PODPIS
	ZODPOVEDNÝ PROJEKTANT ING. J. KANIANSKY	PODPIS
	VYPRACOVAL ING. PATRIK DEÁK, MGR. ŠTEFAN KOVÁČIK	PODPIS
	KONTROLOVAL ING. P. DEÁK	PODPIS

KRAJ: NITRIANSKY OKRES: NITRA	KATASTR. ÚZEMIE: k.ú. Mlynárce, Lužianky, Dražovce, Zbehy, Čakajovce, Zobor	DÁTUM	12/2018
		FORMÁT	3 x A4
OBJEKT / BUILDING SO 531 Prípojka splaškovej kanalizácie pre parkovisko NV SO 531 Connection of sewage canalization for parking pot NV		MIERKA	1:25
		STUPEŇ	DSRS
		ČÍS. ZÁKAZKY	7782-03
NÁZOV PRÍLOHY/ TITLE VZOR MERACEJ ŠACHTY MODEL OF MEASURING SHAFT		ČÍS. SÚPRAVY:	ČÍS. PRÍLOHY: 06

Tlač: 13. 12. 2018 11:35:20

Uložené: 13. 12. 2018 11:35:10 / Užívateľ: Štefan / Tlač: 13. 12. 2018 11:35:20